Пример подключения дополнительного оборудования к трекерам СМАРТ S-451x

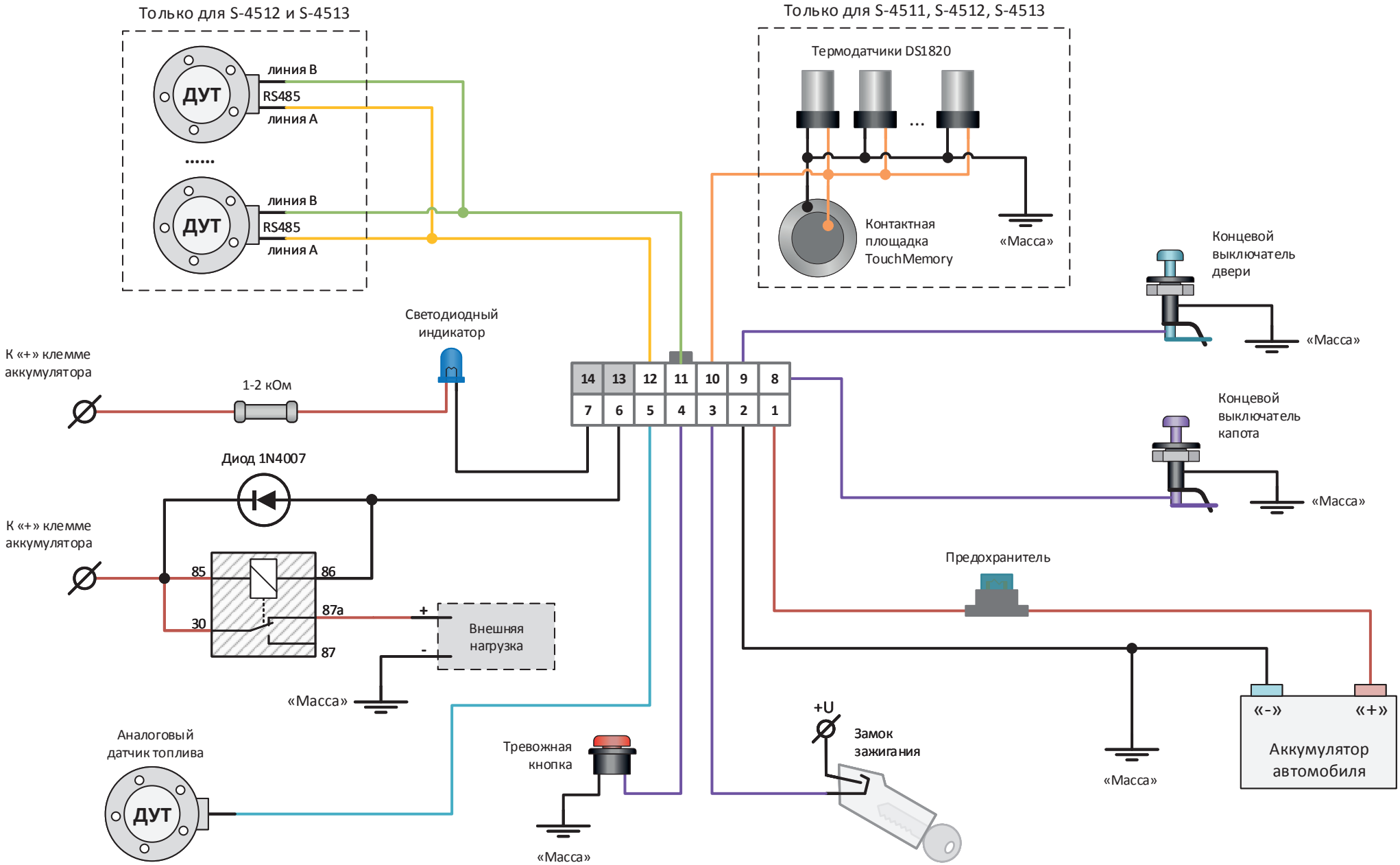

NAVTELECOM
TELEMATICS SYSTEMS